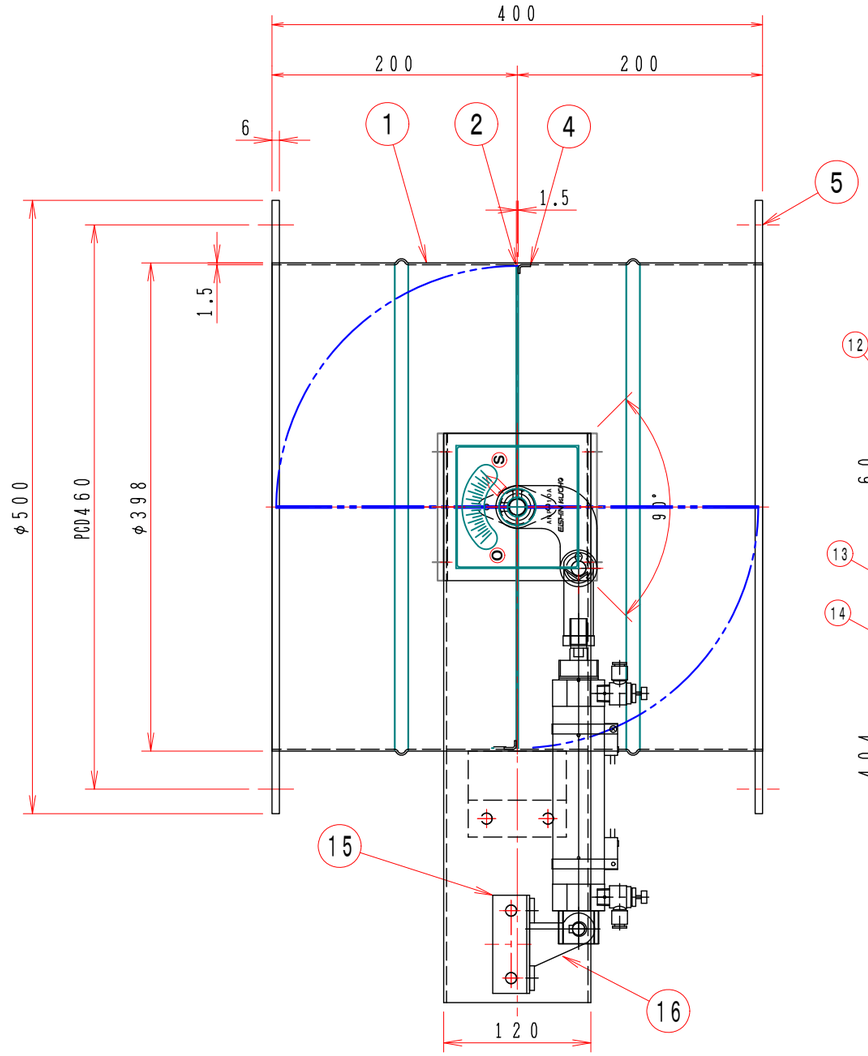

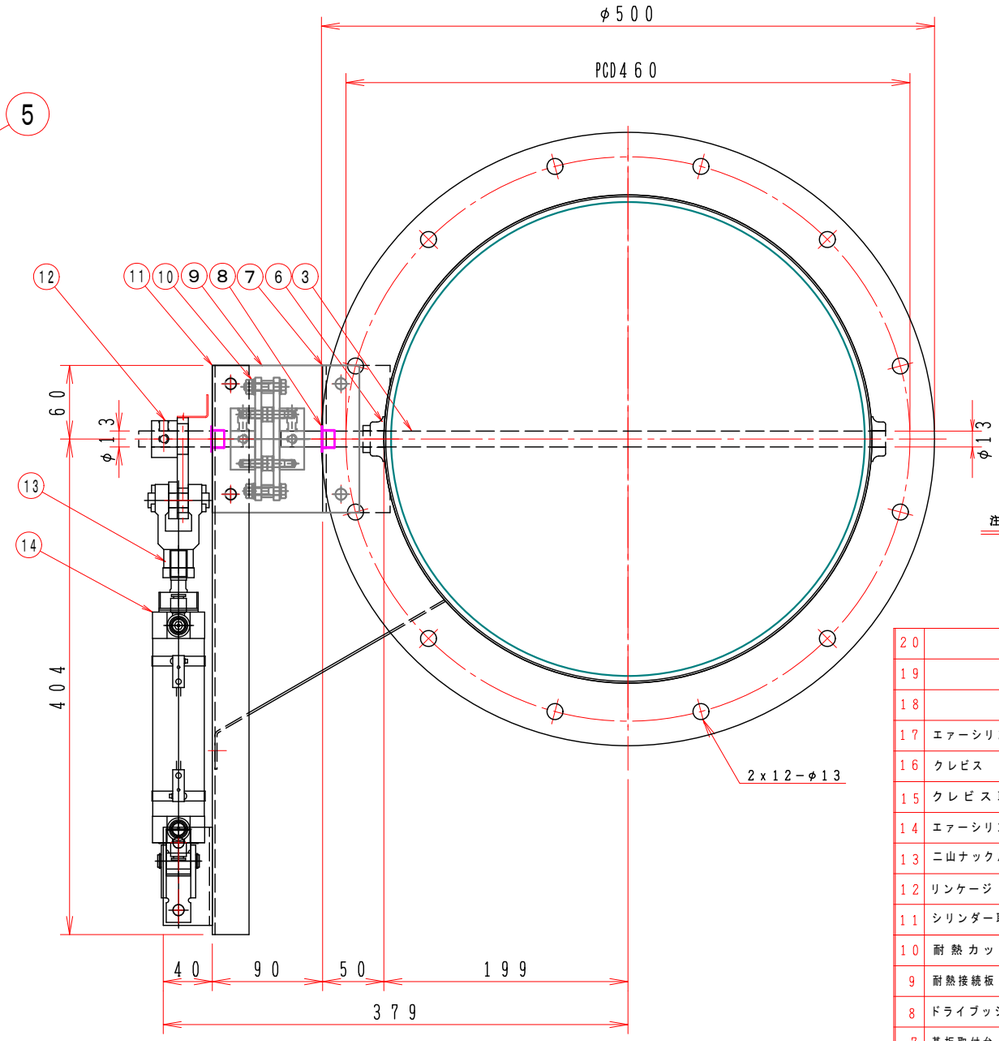

注記

図中の寸法については現場調査及び機器設計等の進捗にともなって変更することがある。

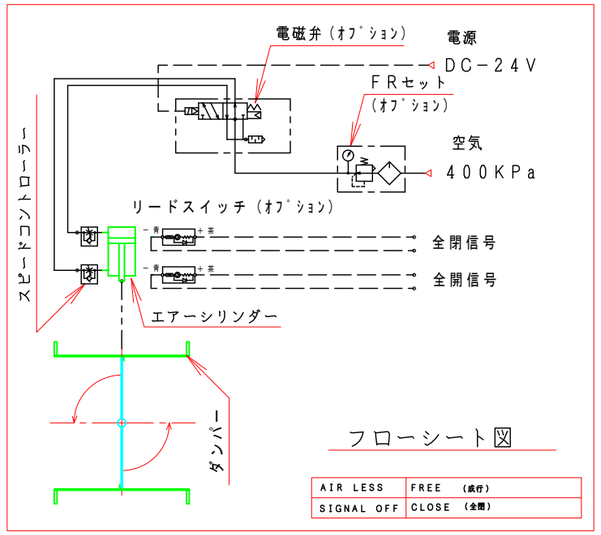

特　記

1. 板フランジとケーシング接合部の内面は全溶接、外側は点付溶接。
2. 内外面仕上げは酸洗いとする。
3. 本図ダンパーの使用範囲は下記の通です。

静圧：±490Pa［±50mmAq］以下　風速：15m／s以下　温度：−10〜200℃以下

☆　エアーシリンダーは仕様により異る場合があります、別途お問い合せ下さい。
☆　開閉センサーの後付は不可（シリンダー交換になります）

No	部品名称 TITLE	数量 QTY	備考（規格・寸法）(DIMENSIONS)
20			
19			
18			
17	エァーシリンダー（センサー付）		CDM2E40−100−C73（DC24V）
16	クレビス	1	CM−E032B
15	クレビス取付金具	1	SPC−2.3t
14	エァーシリンダー	1	CM2E40−100
13	二山ナックルジョイント	1	Y−040B
12	リンケージ	1	SS−400
11	シリンダー取付金具	1	SPC−3.2t
10	耐熱カップリング	1	C−1001313L
9	耐熱接続板	1	PMX−573
8	ドライブッシュ	2	LFZF13−10
7	基板取付台	1	SUS−304 3.0t
6	軸　受	2	SUS−304 1.5t
5	フランジ	1組	SUS 6.0t
4	羽根当て	1	SUS−304 3x15
3	シャフト	1	SUS−304 φ13
2	可動羽根	1	SUS−304 1.5t
1	ダンパー本体	1	VD−400φ SUS304 1.5t

回数 REV.MARK	年月日 DATE	承認 APPROVED BY	変更者 REVISED BY	記事 CONTENTS

変更 REVISIONS

尺度 SCALE 1：5
単位 UNITS mm

承認 APPROVED BY
検図 CHECKED BY
設計 DESIGNED BY
製図 DRAWN BY 武田 DEC. 15. 2006

名称 TITLE

自動ダンパー
EVDAF−400EHU
板金プレスダンパー

耐熱　200℃（SUS）

栄進空調株式会社
EISHIN KUCHO CO., LTD.

図面番号 DRAWING NO. EVDAF−400EHU　01/10

変更回数 REV.MARK 01

M/#　保管 REGISTERED　O/#　工事番号 JOB No.